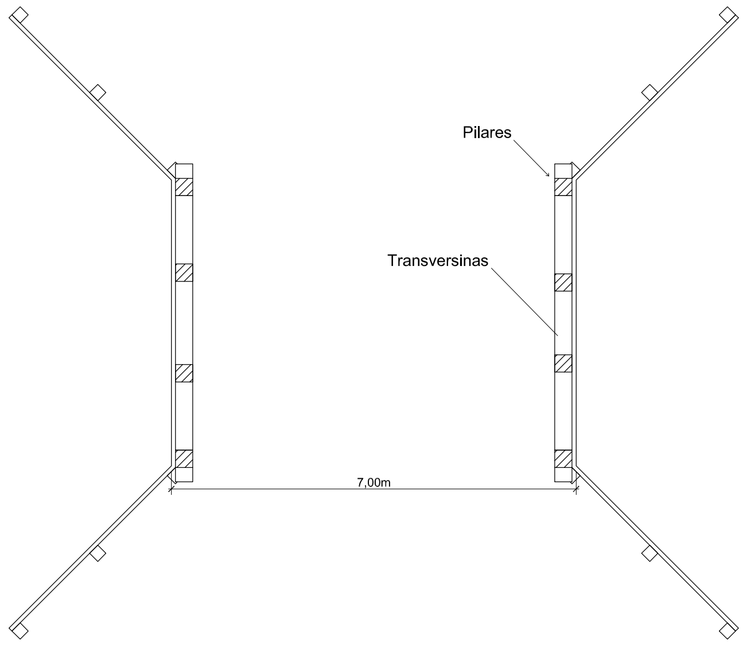

Planta Baixa - Infra e Mesoestrutura
Escala: 1/75

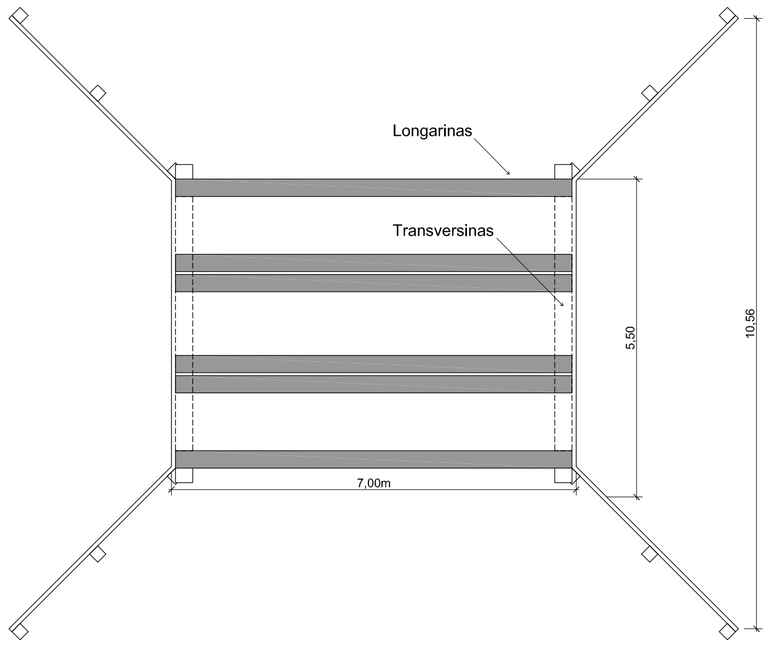

Planta Baixa - Meso e Superestrutura
Escala: 1/75

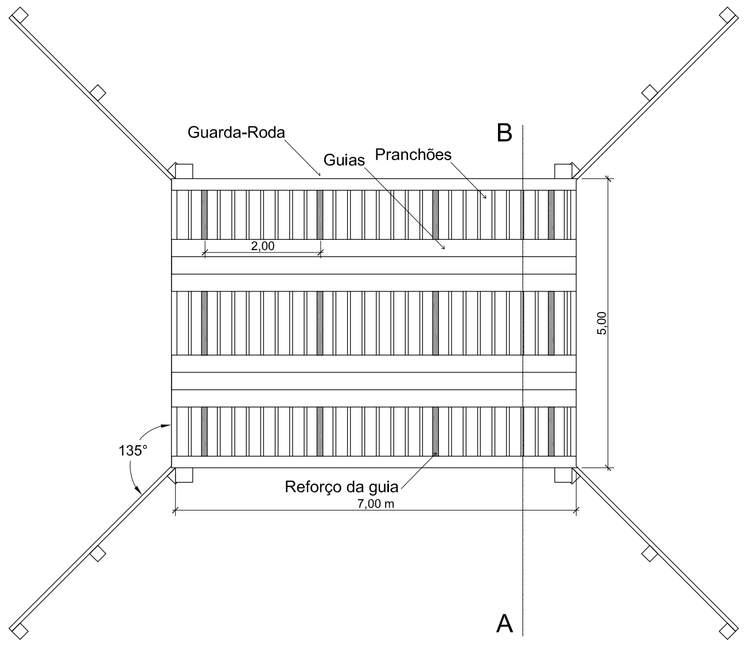

Planta Baixa Superestrutura
Escala: 1/75

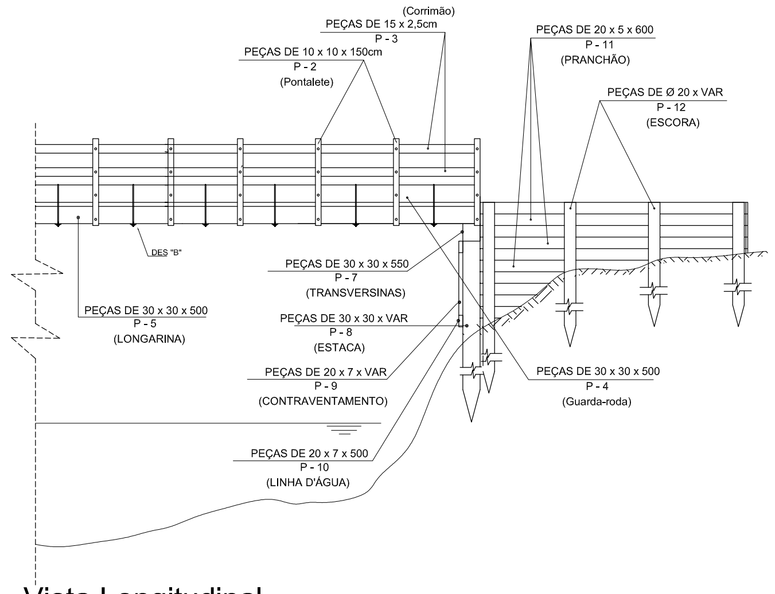

Vista Longitudinal
Escala: 1/75

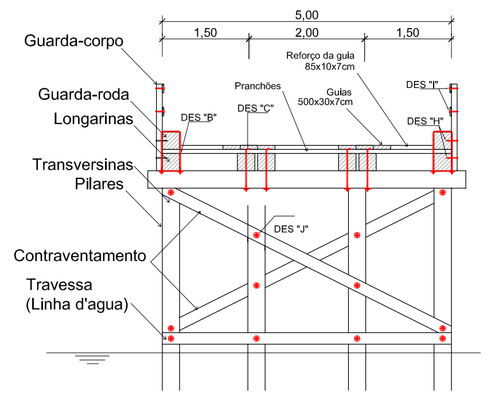

Corte Transversal
Escala: 1/75

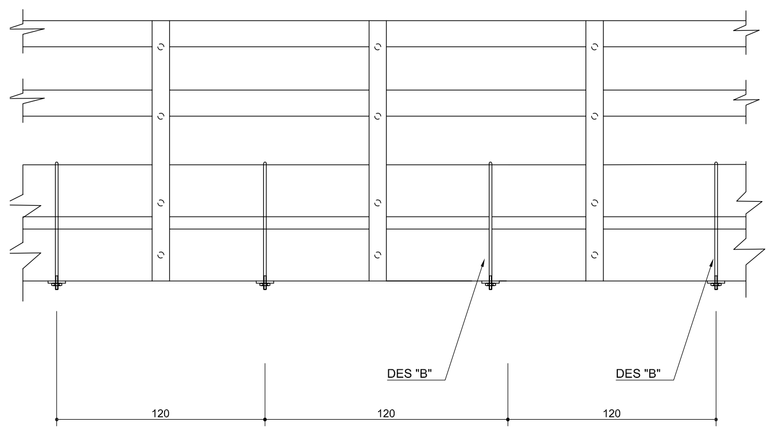

Detalhe "A"
Escala: 1/25

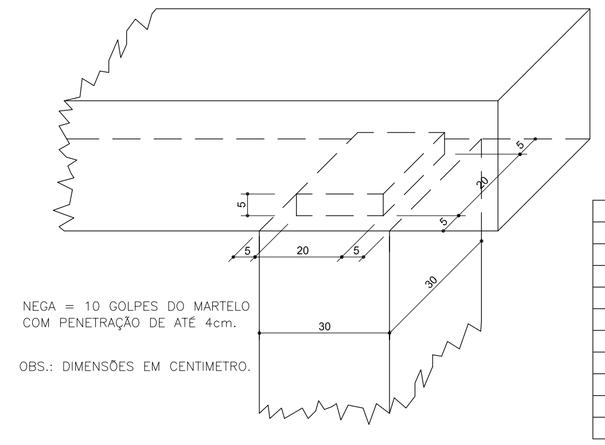

NEGA = 10 GOLPES DO MARTELO COM PENETRAÇÃO DE ATÉ 4cm.

OBS.: DIMENSÕES EM CENTIMETRO.

MADEIRA PARA UM VÃO	
P - 1	02
P - 2	06
P - 3	02
P - 4	02
P - 5	15
P - 6	15
P - 7	01
P - 8	04
P - 9	02
P - 10	02

Detalhe - Encaixe com espiga
Escala: 1/10

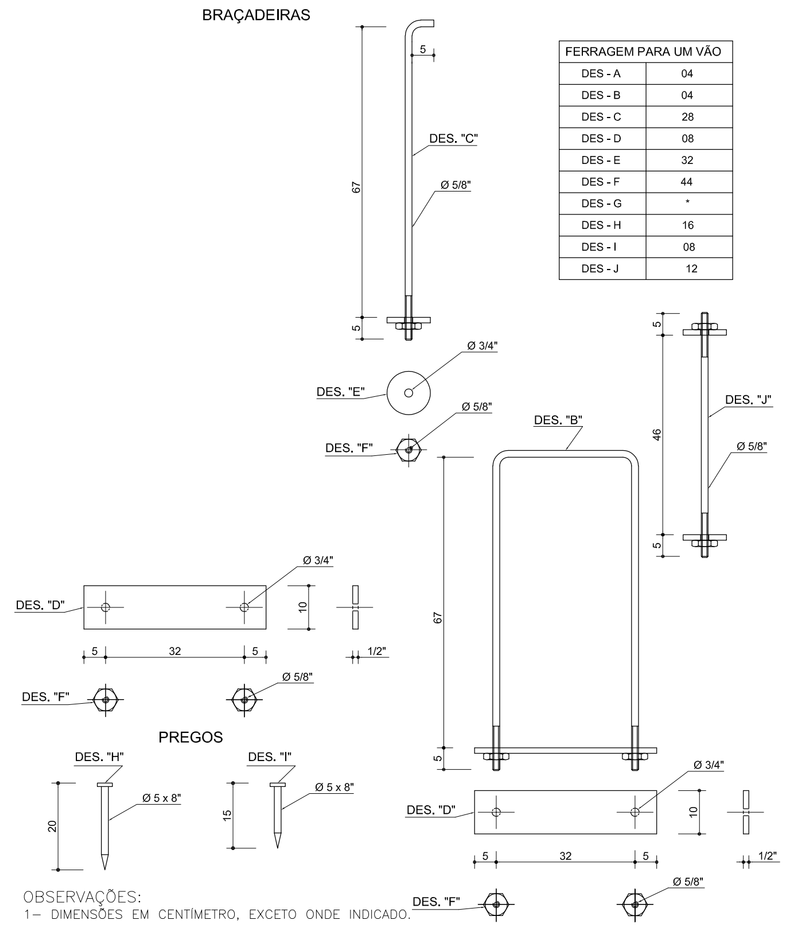

FERRAGEM PARA UM VÃO	
DES - A	04
DES - B	04
DES - C	28
DES - D	08
DES - E	32
DES - F	44
DES - G	*
DES - H	16
DES - I	08
DES - J	12

OBSERVAÇÕES:
1– DIMENSÕES EM CENTÍMETRO, EXCETO ONDE INDICADO.

Detalhe - Ferragens
Escala: 1/10

RAIMUNDO STUDITO NEVES DE OLIVEIRA PIMENTEL NETO:76085821204

Assinado de forma digital por RAIMUNDO STUDITO NEVES DE OLIVEIRA PIMENTEL NETO:76085821204

Prefeitura de Concórdia do Pará
SEMOT

ART DE PROJETO N.º – – –	OBRA: OBRAS DE ARTES CORRENTES PROJETO PADRÃO PONTE DE MADEIRA – P2 Planta Baixa, Vista e Corte	EXTENSÃO: 7m
		PRANCHA: 01 / 01
DATA: MARÇO/2021	MUNICIPIO: CONCÓRDIA DO PARÁ / ESTADO: PARÁ	ESCALA: INDICADA
DESENHADO POR: Rdo. STUDITO P. NETO	RESP TECNICO: Eng.º Rdo. STUDITO PIMENTEL NETO CREA 15.842–D/PA	VISTO: